GRAM

ZMISSIL

DESIGNED IN EUROPE

CE · M² INTERN · 220 V · BAT.INT · RS-232 · PRINT.EXT · WIRELESS · USB · CAL.EXT · MOVE · LCD DISPLAY · IP-64 · ABS

El todoterreno para su negocio

- **Doble posición:** Indicador electrónico en dos posiciones.
- **Doble tara:** Tara normal y fijada.
- **Seguridad:** Teclado bloqueable para evitar modificación de funciones.
- **Memoria flash:** Mantiene visualizada la última pesada.
- **GLP-GMP:** Función fecha, hora y número de ticket (con RS232C opcional)
- **Wireless:** Compatible con impresoras y display remoto wireless, sin cable.
- **USB Direct:** Envía datos a aplicaciones de PC sin software (opcional).

Adaptable
Cuatro tamaños de plataforma de acero inoxidable AISI 304, se adapta a todo tipo de aplicaciones.

Protegida

La hemos creado para un uso duro intensivo, protegiéndola de agentes líquidos y polvorientos. Toda su superficie es lisa y con aristas suaves, facilitando su limpieza.

Doble posición del visualizador

Su indicador Z3 se puede fijar en cualquiera de los dos laterales, adaptándose al espacio disponible del area de trabajo.

Tecnologia DSF

Innovador es el adjetivo para el filtro DSF que incorporamos en nuestras ZMissil. Filtra todas las grandes perturbaciones y vibraciones, visualizando el valor de peso estable en todo momento.

Sin conectores, 100% fiable

Cable de conexión entre indicador y plataforma directo, sin conector, para una mayor fiabilidad y durabilidad.

Impresión de resultados

Conexión con nuestras impresoras (opcional), con cable y sin cable (wireless). Con nuestra PR6 realiza en corte del papel de forma automática. Imprime tres líneas de inicio y una de final de ticket, incluyendo nuestro software Z3 THS para entrada de datos desde PC.
Conecta con nuestro display remoto, a través de cable o de forma inalámbrica (wireless).

WIRELESS

USB Direct, lo que siempre quiso tener

Con nuestro cable directo entre la báscula ZMissil y su PC o MAC, los datos de pesada aparecerán en cualquier aplicación o documento que tenga abierto.
Sin software intermedio, sin instalación, simple y efectivo.

USB

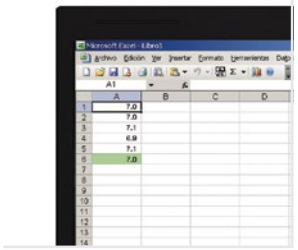

Mesas de soporte

Para facilitar su instalación, hemos diseñado también estas mesas soporte, fabricadas en acero con recubrimiento epoxy al horno.
Sin base inferior para facilitar la limpieza, incluye guias para fijar los pies y evitar desplazamientos de la plataforma.
Se pueden ajustar en altura entre 52 y 84 cm, y pueden llevar ruedas como opción.

Dimensiones exteriores (mm)

ZMISSIL F1-30
ZMISSIL F1-60
ZMISSIL F1-150

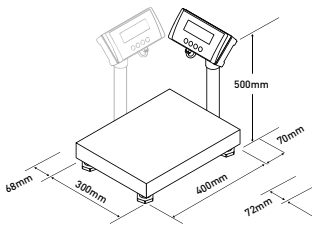

ZMISSIL F2-60
ZMISSIL F2-150

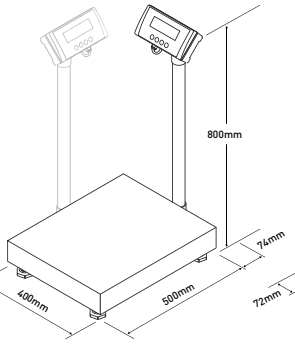

ZMISSIL F3-150
ZMISSIL F3-300

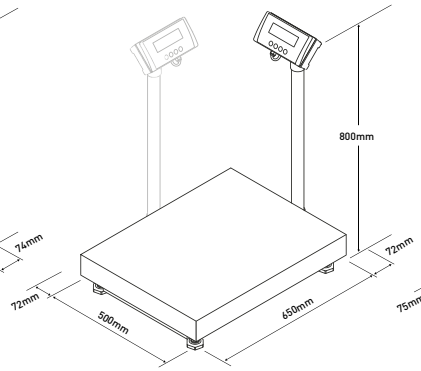

ZMISSIL F4-150
ZMISSIL F4-300
ZMISSIL F4-600

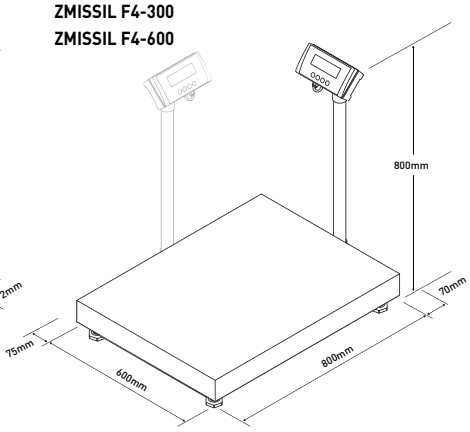

Modelo	ZMISSIL F1-30	ZMISSIL F1-60	ZMISSIL F1-150	ZMISSIL F2-60	ZMISSIL F2-150	ZMISSIL F3-150	ZMISSIL F3-300	ZMISSIL F4-150	ZMISSIL F4-300	ZMISSIL F4-600
Referencia	70175	70176	70177	70178	70179	70181	70182	70183	70184	70185
Capacidad	30 kg	60 kg	150 kg	60 kg	150 kg	150 kg	300 kg	150 kg	300 kg	600 kg
Resolución	5 g	10 g	20 g	10 g	20 g	20 g	50 g	20 g	50 g	100 g
Unidades de pesada	g, kg, lb, oz									
Display	LCD retroiluminado / 5 dígitos 25 mm (altura dígitos)									
Avisador acústico	Sí									
Conectividad	RS 232-C, Wireless (opcional)									
Velocidad transmisión	9.600 / 19.200 / 38.400 / 57.600 baudios									
Número bits y paridad	8 bits, sin paridad, 1 bit stop									
Alimentación	Adaptador 230 V / 50 Hz (Euro) 7,5 V 1A									
Batería	6V-1.2Ah - 30 / 60 horas de autonomía									
Temperatura de trabajo	+5ºC / +35ºC									
Dim. externas plataforma (mm)	400 x 300 x 102			500 x 400 x 122		650 x 500 x 145		800 x 600 x 145		
Dim. externas pos. 1 (mm)	470 x 300 x 500			574 x 400 x 800		722 x 500 x 800		870 x 600 x 800		
Dim. externas pos. 2 (mm)	400 x 368 x 500			500 x 472 x 800		650 x 572 x 800		800 x 675 x 800		
Peso neto total (kg)	8,5			10,5		22,7		32,5		
Dim. embalaje (mm)	675 x 440 x 130			600 x 800 x 150		950 x 700 x 180		1100 x 800 x 180		
Peso total con embalaje (kg)	10			12,5		26,7		37,5		
PVP (€)	---			---		---		---		

Ref.	Accesorios	PVP (€)
70322	**Mesa de soporte para plataforma F1**	---
70323	**Mesa de soporte para plataforma F2**	---
70324	**Mesa de soporte para plataforma F3**	---
60968	**Juego de 4 ruedas para plataforma o mesa**	---
5263	**Indicador repetidor RD3 (RS-232)**	---
6950	**Indicador repetidor RD3W (Wireless)**	---
70034	**Impresora PR4 (RS-232)**	---
70035	**Impresora PR4W (Wireless)**	---
70036	**Impresora PR6 (RS-232)**	---
70037	**Impresora PR6W (Wireless)**	---
4877	**Software Virtual Key para PC**	---
70046	**RF-2 Respaldo pesa-sacos inox para F2**	---
70047	**RF-3 Respaldo pesa-sacos inox para F3**	---
36786	**Cable USB Direct Z**	---
36785	**Cable RS-232 a RD3 o PC Z, 1,5 m**	---
3774	**Cable RS-232 a RD3 o PC Z, 4 m**	---
36784	**Cable RS-232 a Impresora Z**	---

Ref.	Opciones	PVP (€)
8023	**Certificado ISOCAL de 0,01 g a 30 kg**	---
8024	**Certificado ISOCAL de 31 kg a 300 kg**	---
8025	**Certificado ISOCAL de 301 kg a 600 kg**	---
3777	**Salida RS-232**	---
3775	**Conexión Wireless Z**	---

Más información

Manual de utilización:

Tel. (+34) 957 535 640
Fax. (+34) 957 518 200
info@ruedamaquinaria.com
www.ruedamaquinaria.com
Zona Ind. "Los Empalmes" s/n.
14930 MONTURQUE (Córdoba)

http://gram-group.com/wp-content/uploads/2016/12/MANUAL_Z3_2016_ESP_001.pdf